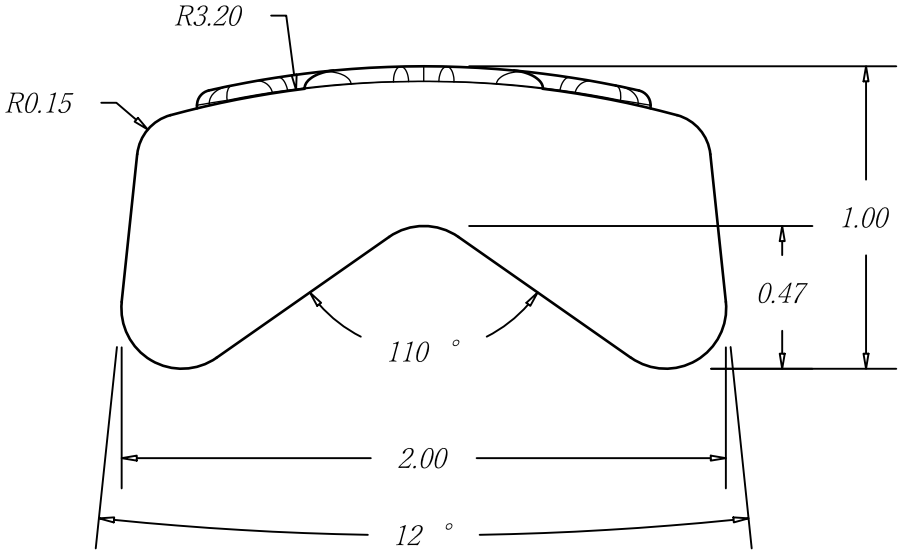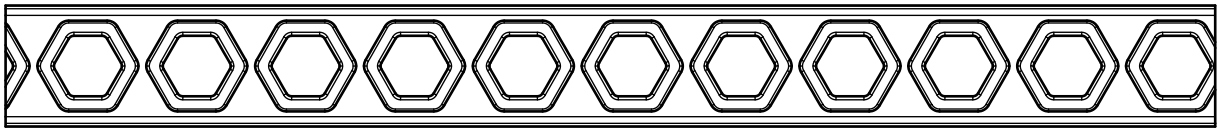ﾍｷｻｺﾞﾝ1面　F　2.0×1.0